Artemide

SCHEDA PRODOTTO

Logico tavolo

DESIGN BY:

Gerhard Reichert , Michele De Lucchi
2001

MATERIALI:

Metallo verniciato, vetro soffiato

DESCRIZIONE:

Struttura in metallo verniciato; diffusore in vetro soffiato con finitura seta lucida.

Un tasto d'accensione touch permette la regolazione dell'intensità luminosa (touch dimmer).

VERSIONE

HALO

Bianco

CODICE PRODOTTO

0457020A

Emissione

20

SCHEDA TECNICA

CARATTERISTICHE

Nome del prodotto:	Logico tavolo
Codice articolo:	0457020A
Colore:	Bianco
Materiale:	Metallo verniciato, vetro soffiato
Serie:	Design
Ambiente di utilizzo:	Interni
Area di utilizzo:	Hospitality Hotel, Hospitality Ristoranti, Office

OTTICHE

Emissione:	Diffusa E Diretta

DIMENSIONI

Lunghezza:	cm 40
Larghezza:	cm 40
Altezza:	cm 64
Diametro:	cm 26
Resistenza all'impatto:	N/D
Prova del filo incandescente:	N/D °

LAMPADINE NON FORNITE

Categoria:	HALO
Numero:	3
Lbs:	Qt26
Watt:	46W
Attacco:	E14
Tipo:	N/s
Flusso Luminoso (lm):	630lm
Color Rendering:	1a
Temperatura Colore (K):	2800K

LUMINAIR

Watt:	138W
Tensione di alimentazione:	220V-240V

MISURE

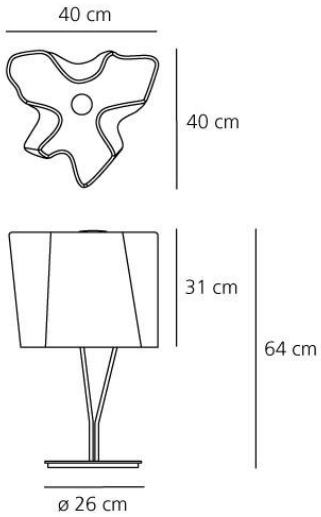

COLORE

PREMI

_ Design Innovationen Design Zentrum Nordrhein Westfalen _ 2004 Reddot Design Award Essen (Deutschland)