Artemide

SCHEDA PRODOTTO

Logico tavolo mini

DESIGN BY:

Gerhard Reichert , Michele De Lucchi
2002

MATERIALI:

Metallo verniciato, vetro soffiato

DESCRIZIONE:

Struttura in metallo verniciato; diffusore in vetro soffiato con finitura seta lucida.

Un tasto d'accensione touch permette la regolazione dell'intensità luminosa (touch dimmer).

VERSIONE

HALO

Bianco

CODICE PRODOTTO

0700020A

Emissione

20

SCHEDA TECNICA

CARATTERISTICHE

Nome del prodotto:	Logico tavolo mini
Codice articolo:	0700020A
Colore:	Bianco
Materiale:	Metallo verniciato, vetro soffiato
Serie:	Design
Ambiente di utilizzo:	Interni
Area di utilizzo:	Hospitality Hotel, Hospitality Ristoranti, Office

OTTICHE

Emissione:	Diffusa E Diretta

DIMENSIONI

Lunghezza:	cm 28
Larghezza:	cm 28
Altezza:	cm 44
Diametro base:	cm 18
Resistenza all'impatto:	N/D
Prova del filo incandescente:	N/D °

LAMPADINE NON FORNITE

Categoria:	HALO
Numero:	3
Lbs:	D45
Watt:	28W
Attacco:	E14
Flusso Luminoso (lm):	365lm
Temperatura Colore (K):	2800K

LUMINAIR

Watt:	84W
Tensione di alimentazione:	220V-240V

MISURE

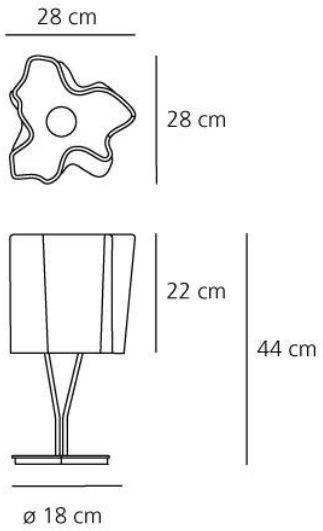

COLORE