App

FLAMINIA.

design **FLAMINIA DESIGN TEAM** **2014**

AP118

Vaso sospeso (completo di kit fissaggio art. 9004)

Complementi: **Coprivaso avvolgente in termoindurente** (QKCW02)
Coprivaso avvolgente in termoindurente a discesa rallentata (QKCW03)
Coprivaso SLIM in termoindurente (QKCW04)
Coprivaso SLIM in termoindurente a discesa rallentata (QKCW05)
Accessori linea TWO - HOOP - NOKE' - FOLD

Accessori tecnici: **Staffa di fissaggio universale per vasi e bidet sospesi** (41/P)

Dim. Imballo | Peso **22 kg** | Pz. Pallet n° **18**

CE UNI EN 997 **Dop-No997**

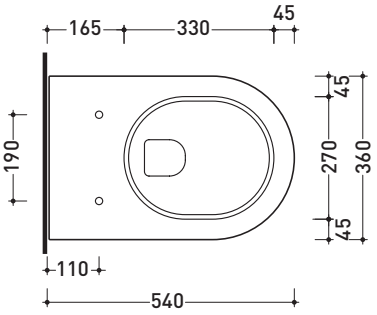

vista zenitale / zenital view

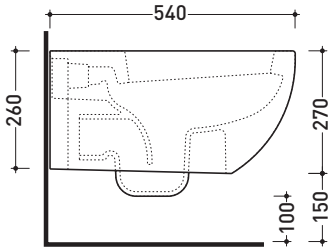

vista laterale / lateral view

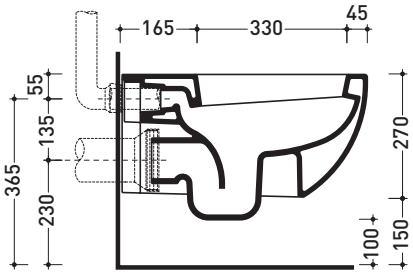

sezione longitudinale / section

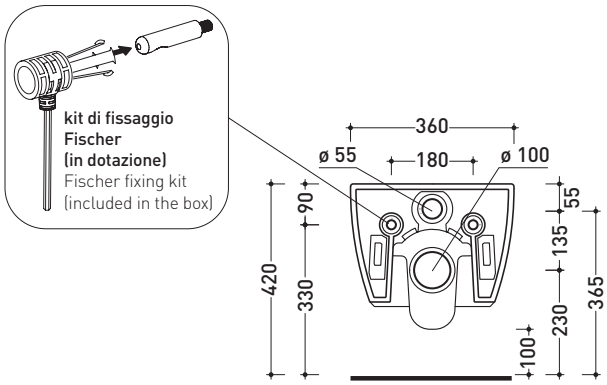

vista retro / back view

dimensioni in mm

Le misure dimensionali riportate hanno una tolleranza del 2%

CERAMICA: finiture lucide

bianco nero

finiture opache

latte grafite antracite grigio lava

http://**www.ceramicaflaminia.it**/it/products/330-app

©ceramicaflaminiaspa - è vietata la copia, la pubblicazione e la riproduzione anche parziale se non autorizzata

febbraio 2017