REMER
RUBINETTERIE

SERIE
SERIES

LIBERTY

CODICE
CODE

20LI

IMMAGINE - *IMAGE*

DESCRIZIONE - *DESCRIPTION*

Batteria bidet con scarico.

Three holes bidet set with pop-up waste.

SCHEDA TECNICA - *TECHNICAL FEATURES*

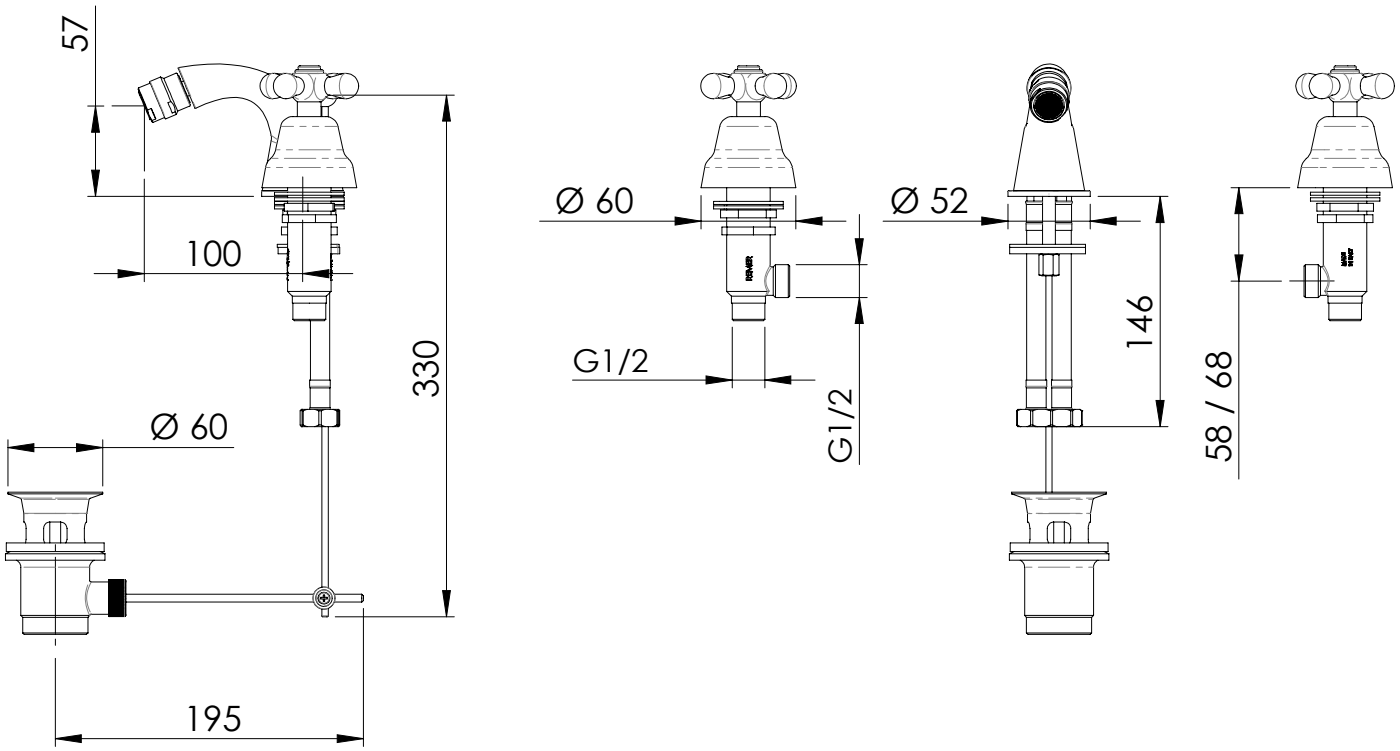

CARATTERISTICHE - *FEATURES*

Disponibile in Finitura
Available in Finishing

Con scarico
With pop-up waste

COMPONENTI - *COMPONENTS*

2 Vitoni 74F
2 Head Valves 74F

Aeratore 83A
Aerator 83A

FINITURE - *FINISHING*

DO
Oro Lucido
Shiny Gold

VO
Vecchio Ottone
Old Brass

VR
Vecchio Rame
Old Copper

CR
Cromo
Chrome

REMER Rubinetterie S.p.A.
Via Leonardo Da Vinci, 83 - 20062 Cassano d'Adda (MI) - Italy - Tel. +39 0363 364211 - info@remer.eu - www.remer.eu