APPLIQUE 10W LED 4000K

Serie: DOME

Art. 99145/02

EAN 8020588999369

Colore: Bianco
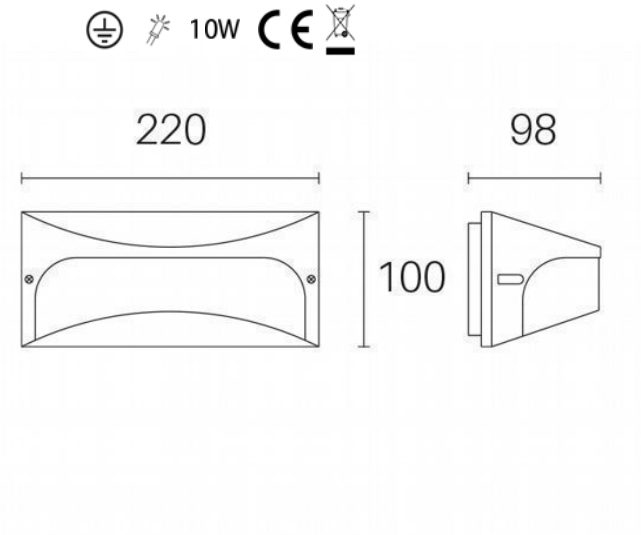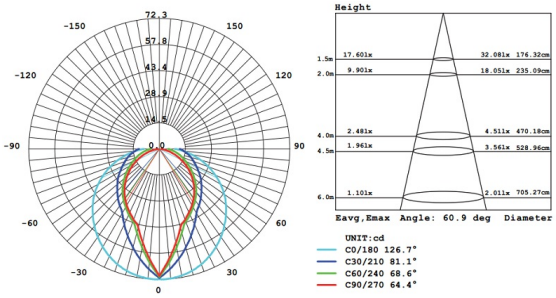
Applique in alluminio pressofuso.
Diffusore in termoplastico opalino.
Modulo LED sostituibile con sistema EASY CHANGE che consente la sostituzione senza necessità di disinstallare la lampada dalla parete.
Consumo: 10W.
Flusso luminoso nominale: 1070 lumen.
Flusso luminoso reale: 940 lumen.
Classe di efficienza energetica: F
Temperatura di colore: 4000°K. Luce naturale.
Illuminazione con 15 LED SMD 2835.
Alimentazione: 230V.
Grado di protezione: IP65